HK-1410

YANGON PAN PACIFIC HOTEL, YANGON, MYANMAR
仰光泛太平洋酒店

Deluxe Twin & Handicap Guestrooms
(DT1, DT2 & HR1)
Loose Furniture Specification

標準雙床房 及 殘疾雙床房
活動傢具檔案

(F-200)

Issue for Tender Package | 招標階段發送

Issue Date	發出日期	09 October, 2015
Revision Date	修改日期	01 December, 2015
Revision No	修改次數	2nd

CCD
ChengChung Design

All proposed items are Designer's preference. Contractor can provide alternative with equivalent quality and performance for Designer's approval
所有列明之產品有設計師認可。承建商亦可在同等設計及品質方向上提供其他選擇以供設計師審批

Copyright to be owned by CCD Cheng Chung Design Ltd. 文件屬於 CCD 鄭中設計；未經許可，不得翻印。

LOOSE FURNITURE SCHEDULE | 活動傢具清單

CCD ChengChung Design

PROJECT | 項目名稱	PROJ. # | 項目編號	STAGE | 階段
Yangon Pan Pacific Hotel, Myanmar | 仰光泛太平洋酒店	HK-1410	Tender Package 招標階段

AREA | 區域		
Deluxe Twin & Handicap Guestrooms | 標準雙床房 及 殘疾雙床房		
ISSUE DATE | 發出日期	REVISION DATE | 修改日期	VER | 次數
09 October 2015	06 November 2015, 01 December 2015	2nd

ITEM NAME 編號	QTY 數量	DESCRIPTION 描述	REMARKS 備注
F-200	Verify	Motorize Sheer Panel 電動垂簾	All Rooms
F-201	Verify	Motorize Blackout Roller Blind 電動遮光捲簾	All Rooms
F-202	Verify	Sofa 沙發	DT1
F-202A	1 x Verify	Sofa Cushion A 沙發抱枕 A	DT1
F-202B	1 x Verify	Sofa Cushion B 沙發抱枕 B	DT1
F-203A	Verify	Round Breakfast Table (Small) 圓形早餐桌(小)	DT1 DT2 (Typical)
~~F-203B (Rev. 1st - Cancelled)~~	~~Verify~~	~~Round Breakfast Table (Large) 圓形早餐桌(大)~~	HR1
~~F-204 (Rev. 2nd - Cancelled)~~	~~Verify~~	~~Ottoman 腳踏~~	DT1
F-205	Verify	Desk Chair 書椅	All Rooms
F-206	Verify	Round Night Stand 圓形床頭柜	All Rooms
F-207	Verify	Twin Bed 單人床	All Rooms
~~F-208L (Rev. 1st - Cancelled)~~	~~Verify~~	~~Dressing Mirror with Towel Rack @ Bathroom 梳妝鏡子連毛巾架(衛生間)~~	HR1
F-208R	Verify	Dressing Mirror with Towel Rack @ Bathroom 梳妝鏡子連毛巾架(衛生間)	DT1, DT2
F-209	Verify	Floor Towel Rack @ Bathroom 地面毛巾架(衛生間)	All Rooms
F-210 (Rev. 1st)	Verify	Sofa 沙發	DT2 (Typical)
F-210A (Rev. 1st)	1 x Verify	Sofa Cushion A 沙發抱枕 A	DT2 (Typical)
F-210B (Rev. 1st)	1 x Verify	Sofa Cushion B 沙發抱枕 B	DT2 (Typical)
F-211 (Rev. 1st)	Verify	Armchair 扶手椅	DT2
F-211A	1 x Verify	Armchair Cushion 扶手椅抱枕	DT2

NOTE (S) | 備註
* All quantities to be verified by manufacturers according to drawings, and confirmed with project's owner and hotel operator. 按圖紙核對所有數量及傢俱制作單位必須與項目甲方及酒店管理方作最後確認。

LOOSE FURNITURE SPECIFICATION
活動傢具圖表

PROJECT | 項目名稱	PROJ. # | 項目編號	ISSUE DATE | 發送日期	
Yangon Pan Pacific Hotel, Myanmar 仰光泛太平洋酒店	HK-1410	09 October, 2015	**F-200**

Description 項目說明	Motorize Sheer Panel 電動垂簾		
Location 位置	Deluxe Twin & handicap Guestrooms 標準雙床房 及 殘疾雙床房 (All Rooms 所有房間)		
Issue Stage 發送階段	Tender Package 招標階段		
Rev. # 修訂	--	**Total Page** 總頁碼	1
Revision Date 修改日期			
DETAIL SPECIFICATION | 詳細內容			
Finish 飾面			
Dimension 尺寸（mm）	寬 (W) 深 (D) 高 (H) 坐高 (SH)	check on site 按現場呎吋	
Qty. 數量	Verify		
Dwg. Ref 圖號			
Manufacturer 生產商			
Order Ref. 訂貨編號			
Supplier 供應商			
Contact 聯繫人			
Phone 電話			
Fax 傳真			
Email 電郵			
Remark(s) 其他			

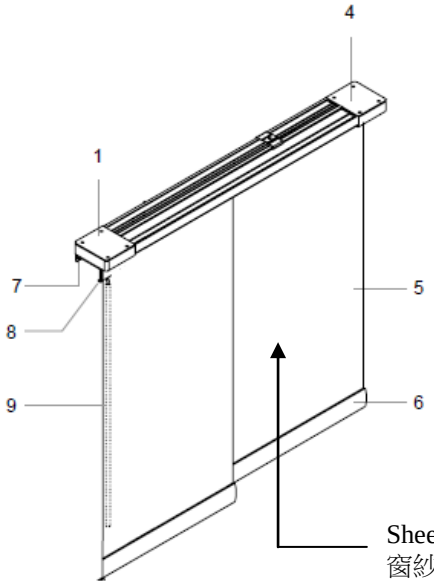

	Parts	零件
1	Adjuster	尾制
2	Top Track	屏風簾路軌
3	Ceiling Single Bracket	天花碼
4	Motor	摩打
5	Fabric	簾布
6	Bottom Rail	底槽
7	Master Roller-Right	螺蝶
8	Carrier	走珠
9	Baton	簾棒

Sheer Panel Fabric Refer To F-200.1
窗紗趟板布料見 F-200.1

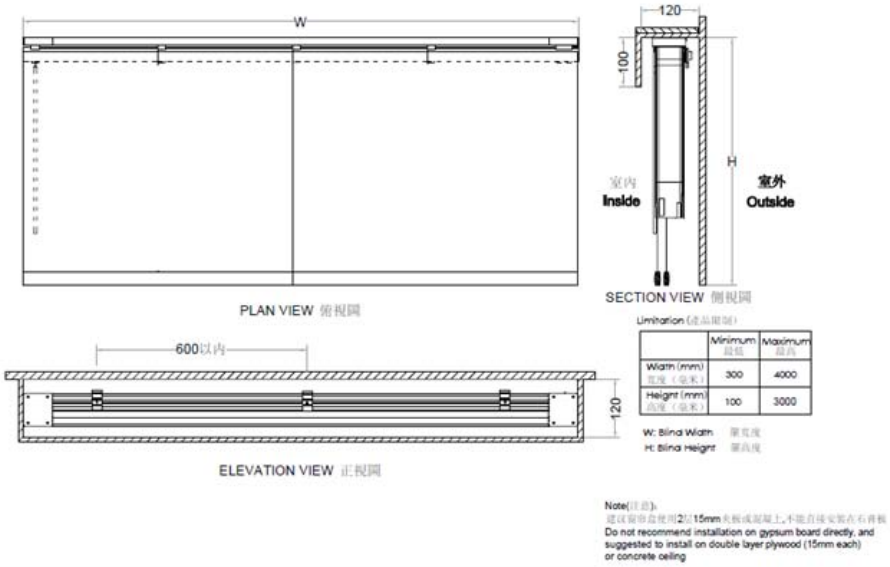

- Please refer to Ironmongery Spec I-100 for System.
- 電動系統請參照五金檔案 I-100.

NOTE (S) | 備註

This drawing is for reference. All dimensions should be verified by the Contractor on site. This should be made in conjunction with the Design's specification and conditions of the contract. This drawing is the property of Cheng Chung Design (HK) Ltd. and is not to be reproduced without the Designer's consent.
圖片只作參考之用承辦商必須以地盤尺寸為准。
必須依設計師所訂樣版及尺寸為准。圖片屬於 CCD 未經准許不得翻印。
1.材料須保證品質並符合大量施工需要；2.承建商應提供實物樣板供設計師認可；
3.承建商必須提前預測材料定貨期事宜；4.如需替換同類其他品牌材料，需承建方提供同類品牌樣品供設計方重新確定；
5.承辦商或制造商必須提供深化圖給設計師作最終確認方可下單或生產；

LOOSE FURNITURE SPECIFICATION
活動傢具圖表

PROJECT | 項目名稱	PROJ. # | 項目編號	ISSUE DATE | 發送日期	
Yangon Pan Pacific Hotel, Myanmar 仰光泛太平洋酒店	HK-1410	09 October, 2015	**F-201**

Description 項目說明	Motorized Blackout Roller Blind 電動遮光捲簾		
Location 位置	Deluxe Twin & handicap Guestrooms 標準雙床房 及 殘疾雙床房 (All Rooms 所有房間)		
Issue Stage 發送階段	Tender Package 招標階段		
Rev. # 修訂		**Total Page** 總頁碼	1
Revision Date 修改日期			
DETAIL SPECIFICATION | 詳細內容			
Finish 飾面			
Dimension 尺寸（mm）	寬 (W) 深 (D) 高 (H) 坐高 (SH)	check on site 按現場呎吋	
Qty. 數量	Verify		
Dwg. Ref 圖號			
Manufacturer 生產商			
Order Ref. 訂貨編號			
Supplier 供應商			
Contact 聯繫人			
Phone 電話			
Fax 傳真			
Email 電郵			
Remark(s) 其他			

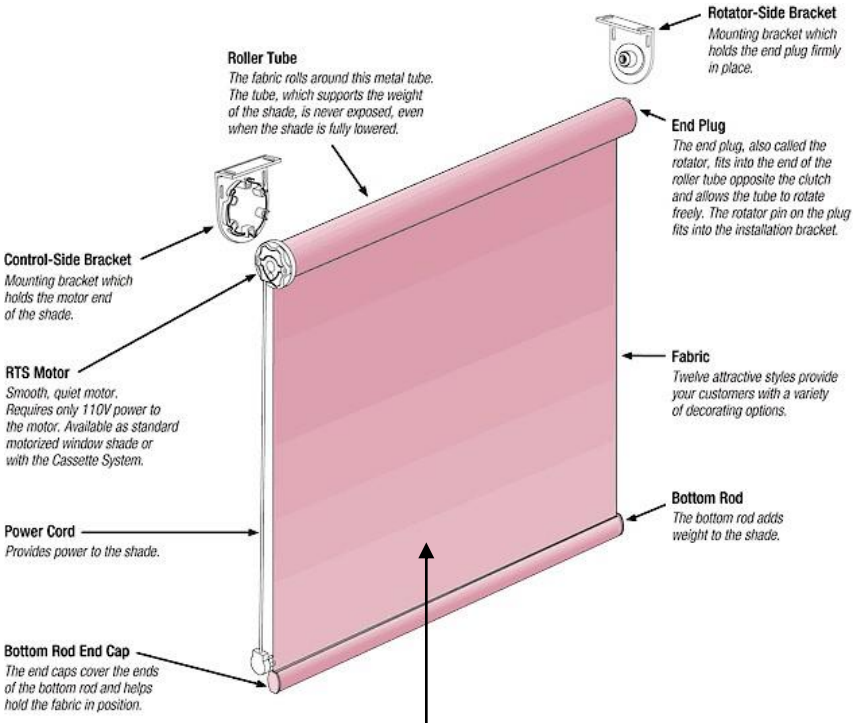

Fabric refer to F-201.1
遮光布請見 F-201.1

- Please refer to Ironmongery Spec I-101 for System.
- 電動系統請參照五金檔案 I-101.

NOTE (S) | 備註

This drawing is for reference. All dimensions should be verified by the Contractor on site. This should be made in conjunction with the Design's specification and conditions of the contract. This drawing is the property of Cheng Chung Design (HK) Ltd. and is not to be reproduced without the Designer's consent.
圖片只作參考之用承辦商必須以地盤尺寸為准。
必須依設計師所訂樣版及尺寸為准。圖片屬於 CCD 未經准許不得翻印。
1.材料須保證品質並符合大量施工需要；2.承建商應提供實物樣板供設計師認可；
3.承建商必須提前預測材料定貨期事宜；4.如需替換同類其他品牌材料，需承建方提供同類品牌樣品供設計方重新確定；
5.承辦商或制造商必須提供深化圖給設計師作最終確認方可下單或生產；

LOOSE FURNITURE SPECIFICATION
活動傢具圖表

PROJECT | 項目名稱	PROJ. # | 項目編號	ISSUE DATE | 發送日期	
Yangon Pan Pacific Hotel, Myanmar 仰光泛太平洋酒店	HK-1410	09 October, 2015	**F-202**

Description 項目說明	Sofa 沙發		
Location 位置	Deluxe Twin & handicap Guestrooms 標準雙床房 及 殘疾雙床房 (DT1)		
Issue Stage 發送階段	Tender Package 招標階段		
Rev. # 修訂	1st	**Total Page** 總頁碼	4
Revision Date 修改日期	01 December 2015		
DETAIL SPECIFICATION | 詳細內容			
Finish 飾面			
Dimension 尺寸（mm）	寬 (W) 深 (D) 高 (H) 坐高 (SH)	1500mm 900mm 760mm 440mm	
Qty. 數量	Verify		
Dwg. Ref 圖號			
Manufacturer 生產商			
Order Ref. 訂貨編號			
Supplier 供應商	By Furniture Contractor 由傢俱承建商負責		
Contact 聯繫人			
Phone 電話			
Fax 傳真			
Email 電郵			
Remark(s) 其他	Furniture Contractor should be provided shop drawing to CCD. 廠家須提供施工圖紙給 CCD 批核		

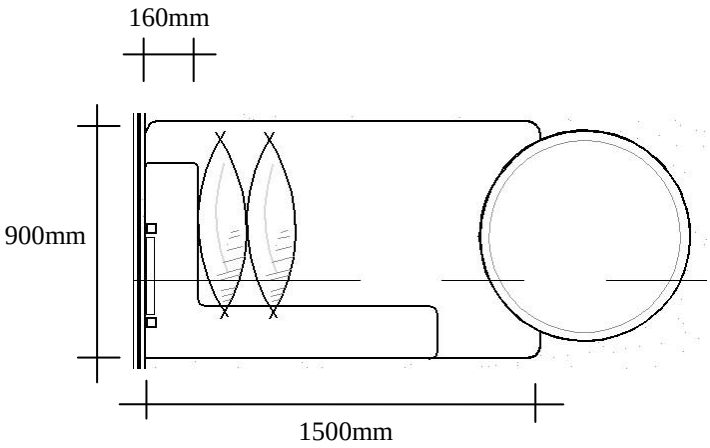

NOTE (S) | 備註

This drawing is for reference. All dimensions should be verified by the Contractor on site. This should be made in conjunction with the Design's specification and conditions of the contract. This drawing is the property of Cheng Chung Design (HK) Ltd. and is not to be reproduced without the Designer's consent.

圖片只作參考之用承辦商必須以地盤尺寸為准。

必須依設計師所訂樣版及尺寸為准。圖片屬於 CCD 未經准許不得翻印。

1.材料須保證品質並符合大量施工需要；2.承建商應提供實物樣板供設計師認可；

3.承建商必須提前預測材料定貨期事宜；4.如需替換同類其他品牌材料，需承建方提供同類品牌樣品供設計方重新確定；

5.承辦商或制造商必須提供深化圖給設計師作最終確認方可下單或生產；

LOOSE FURNITURE SPECIFICATION
活動傢具圖表

PROJECT | 項目名稱	PROJ. # | 項目編號	ISSUE DATE | 發送日期	
Yangon Pan Pacific Hotel, Myanmar 仰光泛太平洋酒店	HK-1410	09 October, 2015	**F-202**

Description 項目說明	Sofa 沙發		
Location 位置	Deluxe Twin & handicap Guestrooms 標準雙床房 及 殘疾雙床房 (DT1)		
Issue Stage 發送階段	Tender Package 招標階段		
Rev. # 修訂	1st	**Total Page** 總頁碼	4
Revision Date 修改日期	01 December 2015		
DETAIL SPECIFICATION | 詳細內容			
Finish 飾面			
Dimension 尺寸（mm）	寬 (W) 深 (D) 高 (H) 坐高 (SH)	1500mm 900mm 760mm 440mm	
Qty. 數量	Verify		
Dwg. Ref 圖號			
Manufacturer 生產商			
Order Ref. 訂貨編號			
Supplier 供應商	By Furniture Contractor 由傢俱承建商負責		
Contact 聯繫人			
Phone 電話			
Fax 傳真			
Email 電郵			
Remark(s) 其他	Furniture Contractor should be provided shop drawing to CCD. 廠家須提供施工圖紙給 CCD 批核		

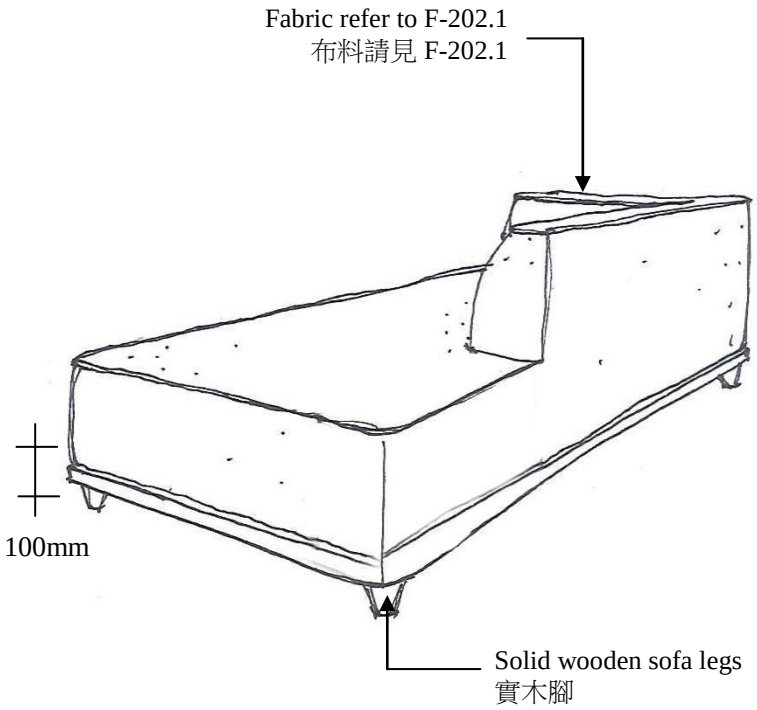

- The images for reference only, please refer to FF plan for sofa shape.
- 圖片只供參考，沙發形狀請查看平面圖.

NOTE (S) | 備註

This drawing is for reference. All dimensions should be verified by the Contractor on site. This should be made in conjunction with the Design's specification and conditions of the contract. This drawing is the property of Cheng Chung Design (HK) Ltd. and is not to be reproduced without the Designer's consent.
圖片只作參考之用承辦商必須以地盤尺寸為准。
必須依設計師所訂樣版及尺寸為准。圖片屬於 CCD 未經准許不得翻印。
1.材料須保證品質並符合大量施工需要；2.承建商應提供實物樣板供設計師認可；
3.承建商必須提前預測材料定貨期事宜；4.如需替換同類其他品牌材料，需承建方提供同類品牌樣品供設計方重新確定；
5.承辦商或制造商必須提供深化圖給設計師作最終確認方可下單或生產；

LOOSE FURNITURE SPECIFICATION
活動傢具圖表

PROJECT | 項目名稱	PROJ. # | 項目編號	ISSUE DATE | 發送日期	
Yangon Pan Pacific Hotel, Myanmar 仰光泛太平洋酒店	HK-1410	09 October, 2015	**F-202**

Description 項目說明	Sofa Cushion A 沙發抱枕 A		
Location 位置	Deluxe Twin & handicap Guestrooms 標準雙床房 及 殘疾雙床房 (DT1)		
Issue Stage 發送階段	Tender Package 招標階段		
Rev. # 修訂	1st	**Total Page** 總頁碼	4
Revision Date 修改日期	01 December 2015		
DETAIL SPECIFICATION | 詳細內容			
Finish 飾面			
Dimension 尺寸（mm）	寬 (W) 深 (D) 高 (H) 坐高 (SH)	500mm 150mm 500mm	
Qty. 數量	1 * Verify		
Dwg. Ref 圖號			
Manufacturer 生產商			
Order Ref. 訂貨編號			
Supplier 供應商	By Furniture Contractor 由傢俱承建商負責		
Contact 聯繫人			
Phone 電話			
Fax 傳真			
Email 電郵			
Remark(s) 其他	Furniture Contractor should be provided shop drawing to CCD. 廠家須提供施工圖紙給 CCD 批核		

F-202 A

Fabric refer to F-202A.1
布料請見 F-202A.1

Ø 6mm piping fabric refer to F-202A.2
Ø 6mm 管線布料請見 F-202A.2

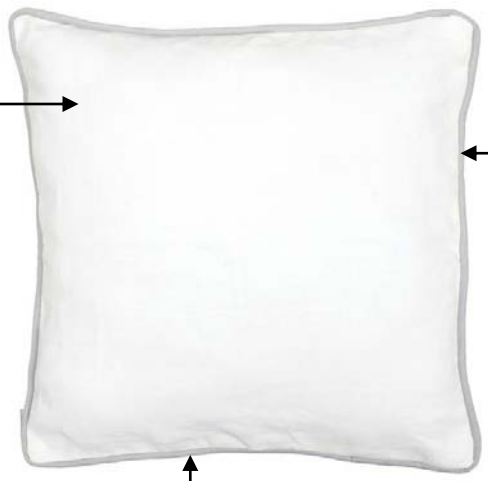

Hidden zipper color to match cushion fabric
隱藏式拉鏈顏色須與抱枕布料配合

- 1 Cushion per sofa.
- 每沙發有 1 個抱枕.
- Individual fabric pillowcase is needed of cushion insert.
- 枕芯須有獨立內套.

NOTE (S) | 備註

This drawing is for reference. All dimensions should be verified by the Contractor on site. This should be made in conjunction with the Design's specification and conditions of the contract. This drawing is the property of Cheng Chung Design (HK) Ltd. and is not to be reproduced without the Designer's consent.
圖片只作參考之用承辦商必須以地盤尺寸為准。
必須依設計師所訂樣版及尺寸為准。圖片屬於 CCD 未經准許不得翻印。
1.材料須保證品質並符合大量施工需要；2.承建商應提供實物樣板供設計師認可；
3.承建商必須提前預測材料定貨期事宜；4.如需替換同類其他品牌材料，需承建方提供同類品牌樣品供設計方重新確定；
5.承辦商或制造商必須提供深化圖給設計師作最終確認方可下單或生產；

LOOSE FURNITURE SPECIFICATION
活動傢具圖表

PROJECT | 項目名稱	PROJ. # | 項目編號	ISSUE DATE | 發送日期	
Yangon Pan Pacific Hotel, Myanmar 仰光泛太平洋酒店	HK-1410	09 October, 2015	**F-202**

Description 項目說明	Sofa Cushion B 沙發抱枕 B		
Location 位置	Deluxe Twin & handicap Guestrooms 標準雙床房 及 殘疾雙床房 (DT1)		
Issue Stage 發送階段	Tender Package 招標階段		
Rev. # 修訂	1st	**Total Page** 總頁碼	4
Revision Date 修改日期	01 December 2015		
DETAIL SPECIFICATION | 詳細內容			
Finish 飾面			
Dimension 尺寸（mm）	寬 (W) 深 (D) 高 (H) 坐高 (SH)	500mm 150mm 500mm	
Qty. 數量	1 * Verify		
Dwg. Ref 圖號			
Manufacturer 生產商			
Order Ref. 訂貨編號			
Supplier 供應商	By Furniture Contractor 由傢俱承建商負責		
Contact 聯繫人			
Phone 電話			
Fax 傳真			
Email 電郵			
Remark(s) 其他	Furniture Contractor should be provided shop drawing to CCD. 廠家須提供施工圖紙給 CCD 批核		

F-202 B

Fabric refer to F-202B.1
布料請見 F-202B.1

Ø 6mm piping fabric refer to F-202B.2
Ø 6mm 管線布料請見 F-202B.2

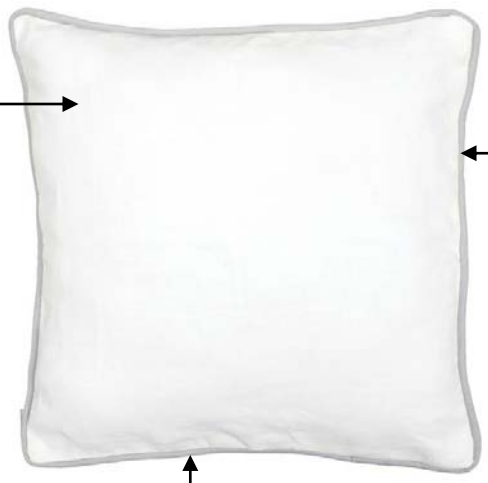

Hidden zipper color to match cushion fabric
隱藏式拉鏈顏色須與抱枕布料配合

- 1 Cushion per sofa.
- 每沙發有 1 個抱枕.
- Individual fabric pillowcase is needed of cushion insert.
- 枕芯須有獨立內套.

NOTE (S) | 備註

This drawing is for reference. All dimensions should be verified by the Contractor on site. This should be made in conjunction with the Design's specification and conditions of the contract. This drawing is the property of Cheng Chung Design (HK) Ltd. and is not to be reproduced without the Designer's consent.
圖片只作參考之用承辦商必須以地盤尺寸為准。
必須依設計師所訂樣版及尺寸為准。圖片屬於 CCD 未經准許不得翻印。
1.材料須保證品質並符合大量施工需要；2.承建商應提供實物樣板供設計師認可；
3.承建商必須提前預測材料定貨期事宜；4.如需替換同類其他品牌材料，需承建方提供同類品牌樣品供設計方重新確定；
5.承辦商或制造商必須提供深化圖給設計師作最終確認方可下單或生產；

LOOSE FURNITURE SPECIFICATION
活動傢具圖表

PROJECT | 項目名稱	PROJ. # | 項目編號	ISSUE DATE | 發送日期	
Yangon Pan Pacific Hotel, Myanmar 仰光泛太平洋酒店	HK-1410	09 October, 2015	**F-203A**

Description 項目說明	Round Breakfast Table (Small) 圓形早餐桌(小)		
Location 位置	Deluxe Twin & handicap Guestrooms 標準雙床房 及 殘疾雙床房 (DT1, DT2-Typical)		
Issue Stage 發送階段	Tender Package 招標階段		
Rev. # 修訂	1st	**Total Page** 總頁碼	1
Revision Date 修改日期	01 December 2015		
DETAIL SPECIFICATION | 詳細內容			
Finish 飾面			
Dimension 尺寸（mm）	寬 (W) 深 (D) 高 (H) 坐高 (SH)	Ø800mm 700mm	
Qty. 數量	Verify		
Dwg. Ref 圖號			
Manufacturer 生產商			
Order Ref. 訂貨編號			
Supplier 供應商	By Furniture Contractor 由傢俱承建商負責		
Contact 聯繫人			
Phone 電話			
Fax 傳真			
Email 電郵			
Remark(s) 其他	Furniture Contractor should be provided shop drawing to CCD. 廠家須提供施工圖紙給 CCD 批核		

*Vinyl table top with wooden frame, image for reference only
仿皮革與木圍邊桌面，
圖片作參考用途

NOTE (S) | 備註

This drawing is for reference. All dimensions should be verified by the Contractor on site. This should be made in conjunction with the Design's specification and conditions of the contract. This drawing is the property of Cheng Chung Design (HK) Ltd. and is not to be reproduced without the Designer's consent.
圖片只作參考之用承辦商必須以地盤尺寸為准。
必須依設計師所訂樣版及尺寸為准。圖片屬於 CCD 未經准許不得翻印。
1.材料須保證品質並符合大量施工需要；2.承建商應提供實物樣板供設計師認可；
3.承建商必須提前預測材料定貨期事宜；4.如需替換同類其他品牌材料，需承建方提供同類品牌樣品供設計方重新確定；
5.承辦商或制造商必須提供深化圖給設計師作最終確認方可下單或生產；

LOOSE FURNITURE SPECIFICATION
活動傢具圖表

PROJECT | 項目名稱	PROJ. # | 項目編號	ISSUE DATE | 發送日期	
Yangon Pan Pacific Hotel, Myanmar 仰光泛太平洋酒店	HK-1410	09 October, 2015	**F-203B**

Description 項目說明	Round Breakfast Table (Large) 圓形早餐桌(大)		
Location 位置	Deluxe Twin & handicap Guestrooms 標準雙床房 及 殘疾雙床房 (HR1)		
Issue Stage 發送階段	Tender Package 招標階段		
Rev. # 修訂	1st	**Total Page** 總頁碼	1
Revision Date 修改日期	06 November 2015		
DETAIL SPECIFICATION | 詳細內容			
Finish 飾面			
Dimension 尺寸（mm）	寬 (W) 深 (D) 高 (H) 坐高 (SH)	Ø1100mm 700mm	
Qty. 數量	Verify		
Dwg. Ref 圖號			
Manufacturer 生產商			
Order Ref. 訂貨編號			
Supplier 供應商	By Furniture Contractor 由傢俱承建商負責		
Contact 聯繫人			
Phone 電話			
Fax 傳真			
Email 電郵			
Remark(s) 其他	Furniture Contractor should be provided shop drawing to CCD. 廠家須提供施工圖紙給 CCD 批核		

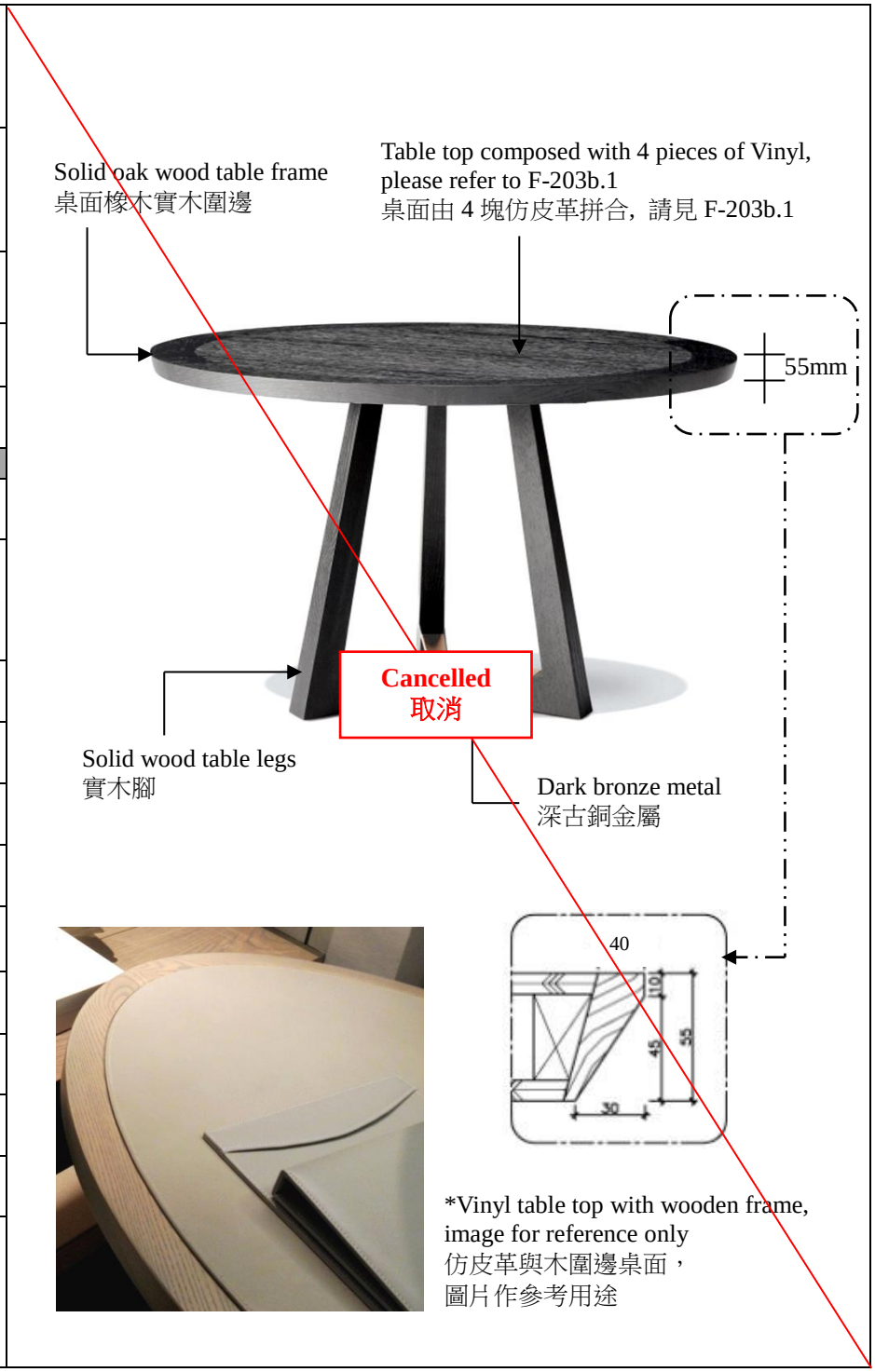

NOTE (S) | 備註

This drawing is for reference. All dimensions should be verified by the Contractor on site. This should be made in conjunction with the Design's specification and conditions of the contract. This drawing is the property of Cheng Chung Design (HK) Ltd. and is not to be reproduced without the Designer's consent.

圖片只作參考之用承辦商必須以地盤尺寸為准。

必須依設計師所訂樣版及尺寸為准。圖片屬於 CCD 未經准許不得翻印。

1.材料須保證品質並符合大量施工需要；2.承建商應提供實物樣板供設計師認可；

3.承建商必須提前預測材料定貨期事宜；4.如需替換同類其他品牌材料，需承建方提供同類品牌樣品供設計方重新確定；

5.承辦商或制造商必須提供深化圖給設計師作最終確認方可下單或生產；

LOOSE FURNITURE SPECIFICATION
活動傢具圖表

PROJECT | 項目名稱	PROJ. # | 項目編號	ISSUE DATE | 發送日期	
Yangon Pan Pacific Hotel, Myanmar 仰光泛太平洋酒店	HK-1410	09 October, 2015	**F-204**

Description 項目說明	Ottoman 腳踏		
Location 位置	Deluxe Twin & Handicap Guestrooms 標準雙床房 及 殘疾雙床房 (DT1)		
Issue Stage 發送階段	Tender Package 招標階段		
Rev. # 修訂	1st	**Total Page** 總頁碼	1
Revision Date 修改日期	01 December 2015		
DETAIL SPECIFICATION | 詳細內容			
Finish 飾面			
Dimension 尺寸（mm）	寬 (W) 深 (D) 高 (H)	600mm 450mm 440mm	
Qty. 數量	Verify		
Dwg. Ref 圖號			
Manufacturer 生產商			
Order Ref. 訂貨編號			
Supplier 供應商	By Furniture Contractor 由傢俱承建商負責		
Contact 聯繫人			
Phone 電話			
Fax 傳真			
Email 電郵			
Remark(s) 其他	Furniture Contractor should be provided shop drawing to CCD. 廠家須提供施工圖紙給 CCD 批核		

NOTE (S) | 備註

This drawing is for reference. All dimensions should be verified by the Contractor on site. This should be made in conjunction with the Design's specification and conditions of the contract. This drawing is the property of Cheng Chung Design (HK) Ltd. and is not to be reproduced without the Designer's consent.

圖片只作參考之用承辦商必須以地盤尺寸為准。

必須依設計師所訂樣版及尺寸為准。圖片屬於 CCD 未經准許不得翻印。

1.材料須保證品質並符合大量施工需要；2.承建商應提供實物樣板供設計師認可；

3.承建商必須提前預測材料定貨期事宜；4.如需替換同類其他品牌材料，需承建方提供同類品牌樣品供設計方重新確定；

5.承辦商或制造商必須提供深化圖給設計師作最終確認方可下單或生產；

LOOSE FURNITURE SPECIFICATION
活動傢具圖表

PROJECT | 項目名稱	PROJ. # | 項目編號	ISSUE DATE | 發送日期	
Yangon Pan Pacific Hotel, Myanmar 仰光泛太平洋酒店	HK-1410	09 October, 2015	**F-205**

Description 項目說明	Desk Chair 書椅		
Location 位置	Deluxe Twin & handicap Guestrooms 標準雙床房 及 殘疾雙床房 (All Rooms 所有房間)		
Issue Stage 發送階段	Tender Package 招標階段		
Rev. # 修訂		**Total Page** 總頁碼	1
Revision Date 修改日期			
DETAIL SPECIFICATION | 詳細內容			
Finish 飾面	Fully Upholstered		
Dimension 尺寸（mm）	寬 (W) 深 (D) 高 (H) 坐高 (SH)	610mm 610mm 810-910mm 460mm	
Qty. 數量	Verify		
Dwg. Ref 圖號			
Manufacturer 生產商	KRUZE		
Order Ref. 訂貨編號	Kruse Chair on Castors		
Supplier 供應商			
Contact 聯繫人			
Phone 電話			
Fax 傳真			
Email 電郵			
Remark(s) 其他	Furniture Contractor should be provided shop drawing to CCD. 廠家須提供施工圖紙給 CCD 批核		

Height	*810-910mm*
Width	*610mm*
Depth	*610mm*
Seat Height	*410-510mm*
Seat Depth	*460mm*

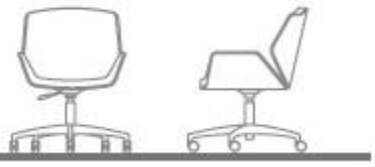

NOTE (S) | 備註

This drawing is for reference. All dimensions should be verified by the Contractor on site. This should be made in conjunction with the Design's specification and conditions of the contract. This drawing is the property of Cheng Chung Design (HK) Ltd. and is not to be reproduced without the Designer's consent.

圖片只作參考之用承辦商必須以地盤尺寸為准。

必須依設計師所訂樣版及尺寸為准。圖片屬於 CCD 未經准許不得翻印。

1.材料須保證品質並符合大量施工需要；2.承建商應提供實物樣板供設計師認可；

3.承建商必須提前預測材料定貨期事宜；4.如需替換同類其他品牌材料，需承建方提供同類品牌樣品供設計方重新確定；

5.承辦商或制造商必須提供深化圖給設計師作最終確認方可下單或生產；

LOOSE FURNITURE SPECIFICATION
活動傢具圖表

PROJECT | 項目名稱	PROJ. # | 項目編號	ISSUE DATE | 發送日期	
Yangon Pan Pacific Hotel, Myanmar 仰光泛太平洋酒店	HK-1410	09 October, 2015	**F-206**

Description 項目說明	Round Night Stand 圓形床頭柜		
Location 位置	Deluxe Twin & handicap Guestrooms 標準雙床房 及 殘疾雙床房 (All Rooms 所有房間)		
Issue Stage 發送階段	Tender Package 招標階段		
Rev. # 修訂	1nd	**Total Page** 總頁碼	1
Revision Date 修改日期	01 December 2015		
DETAIL SPECIFICATION | 詳細內容			
Finish 飾面			
Dimension 尺寸（mm）	寬 (W) 深 (D) 高 (H) 坐高 (SH)	Ø560mm 680mm	
Qty. 數量	Verify		
Dwg. Ref 圖號			
Manufacturer 生產商			
Order Ref. 訂貨編號			
Supplier 供應商	By Furniture Contractor 由傢俱承建商負責		
Contact 聯繫人			
Phone 電話			
Fax 傳真			
Email 電郵			
Remark(s) 其他	Furniture Contractor should be provided shop drawing to CCD. 廠家須提供施工圖紙給 CCD 批核		

360° Rotator Ironmongery
旋轉式抽屜五金

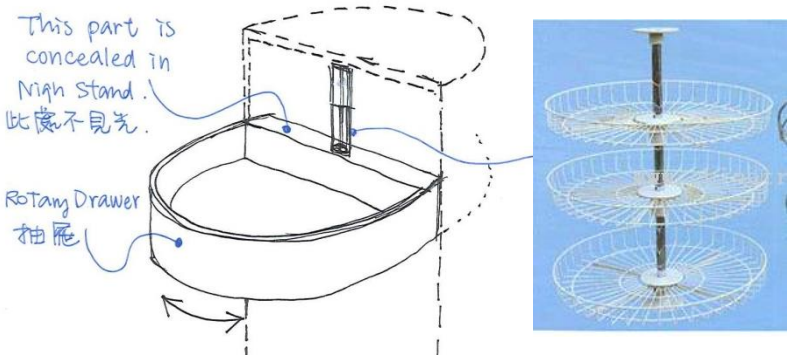

NOTE (S) | 備註

This drawing is for reference. All dimensions should be verified by the Contractor on site. This should be made in conjunction with the Design's specification and conditions of the contract. This drawing is the property of Cheng Chung Design (HK) Ltd. and is not to be reproduced without the Designer's consent.
圖片只作參考之用承辦商必須以地盤尺寸為准。
必須依設計師所訂樣版及尺寸為准。圖片屬於 CCD 未經准許不得翻印。
1.材料須保證品質並符合大量施工需要；2.承建商應提供實物樣板供設計師認可；
3.承建商必須提前預測材料定貨期事宜；4.如需替換同類其他品牌材料，需承建方提供同類品牌樣品供設計方重新確定；
5.承辦商或制造商必須提供深化圖給設計師作最終確認方可下單或生產；

LOOSE FURNITURE SPECIFICATION
活動傢具圖表

PROJECT | 項目名稱	PROJ. # | 項目編號	ISSUE DATE | 發送日期	F-207
Yangon Pan Pacific Hotel, Myanmar 仰光泛太平洋酒店	HK-1410	09 October, 2015	

Description 項目說明	Twin Bed 單人床		
Location 位置	Deluxe Twin & handicap Guestrooms 標準雙床房 及 殘疾雙床房 (All Rooms 所有房間)		
Issue Stage 發送階段	Tender Package 招標階段		
Rev. # 修訂	1st	**Total Page** 總頁碼	4
Revision Date 修改日期	01 December 2015		
DETAIL SPECIFICATION | 詳細內容			
Finish 飾面			
Dimension 尺寸（mm）	寬 (W) 深 (D) 高 (H) 坐高 (SH)	1220mm 2030mm 680mm	
Qty. 數量	Verify		
Dwg. Ref 圖號			
Manufacturer 生產商			
Order Ref. 訂貨編號			
Supplier 供應商	By Furniture Contractor 由傢俱承建商負責		
Contact 聯繫人			
Phone 電話			
Fax 傳真			
Email 電郵			
Remark(s) 其他	Furniture Contractor should be provided shop drawing to CCD. 廠家須提供施工圖紙給 CCD 批核		

Black Stainless Steel Framing (Hairline)
黑色不銹鋼框架 (拉絲面)

Bed Cushion please refer to F-207A
床上抱枕請見 F-207A

Bed Throw please refer to F-207B
床上布條請見 F-207B

Bed Box Spring fabric refer to F-207.1
木底座捫布料請見 F-207.1

- Twin Bed Mattress : 1220W x 2030L (mm)
- Overall Bed Buildup height : ±680mm
- 單人床床墊：1220W x 2030L(mm)
- 床完成面總高：±680mm

NOTE (S) | 備註

This drawing is for reference. All dimensions should be verified by the Contractor on site. This should be made in conjunction with the Design's specification and conditions of the contract. This drawing is the property of Cheng Chung Design (HK) Ltd. and is not to be reproduced without the Designer's consent.
圖片只作參考之用承辦商必須以地盤尺寸為准。
必須依設計師所訂樣版及尺寸為准。圖片屬於 CCD 未經准許不得翻印。
1.材料須保證品質並符合大量施工需要；2.承建商應提供實物樣板供設計師認可；
3.承建商必須提前預測材料定貨期事宜；4.如需替換同類其他品牌材料，需承建方提供同類品牌樣品供設計方重新確定；
5.承辦商或制造商必須提供深化圖給設計師作最終確認方可下單或生產；

LOOSE FURNITURE SPECIFICATION
活動傢具圖表

PROJECT | 項目名稱	PROJ. # | 項目編號	ISSUE DATE | 發送日期	F-207
Yangon Pan Pacific Hotel, Myanmar 仰光泛太平洋酒店	HK-1410	09 October, 2015	

Description 項目說明	Twin Bed 單人床		
Location 位置	Deluxe Twin & handicap Guestrooms 標準雙床房 及 殘疾雙床房 (All Rooms 所有房間)		
Issue Stage 發送階段	Tender Package 招標階段		
Rev. # 修訂	1st	**Total Page** 總頁碼	4
Revision Date 修改日期	01 December 2015		
DETAIL SPECIFICATION | 詳細內容			
Finish 飾面			
Dimension 尺寸（mm）	寬 (W) 深 (D) 高 (H) 坐高 (SH)	1220mm 2030mm 680mm	
Qty. 數量	Verify		
Dwg. Ref 圖號			
Manufacturer 生產商			
Order Ref. 訂貨編號			
Supplier 供應商	By Furniture Contractor 由傢俱承建商負責		
Contact 聯繫人			
Phone 電話			
Fax 傳真			
Email 電郵			
Remark(s) 其他	Furniture Contractor should be provided shop drawing to CCD. 廠家須提供施工圖紙給 CCD 批核		

Twin Size

大床床褥呎吋：
King Size Mattress:
1220W x 2030L x 330H

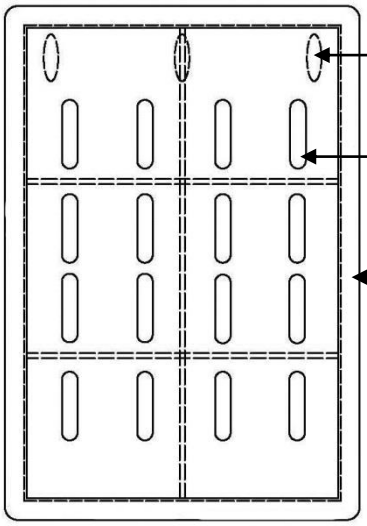

3 wheels are installed under the head side of bed spring box
床頭位置有 3 個滑輪

Holes for ventilation
床板疏氣孔

底座吋呎：
Base Size:
1220W x 2030L x 350H
Fabric refer to F-207.1
布料請見 F-207.1

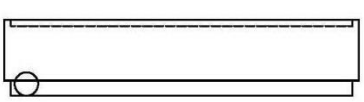

250mm
100mm

NOTE (S) | 備註

This drawing is for reference. All dimensions should be verified by the Contractor on site. This should be made in conjunction with the Design's specification and conditions of the contract. This drawing is the property of Cheng Chung Design (HK) Ltd. and is not to be reproduced without the Designer's consent.
圖片只作參考之用承辦商必須以地盤尺寸為准。
必須依設計師所訂樣版及尺寸為准。圖片屬於 CCD 未經准許不得翻印。
1.材料須保證品質並符合大量施工需要；2.承建商應提供實物樣板供設計師認可；
3.承建商必須提前預測材料定貨期事宜；4.如需替換同類其他品牌材料，需承建方提供同類品牌樣品供設計方重新確定；
5.承辦商或制造商必須提供深化圖給設計師作最終確認方可下單或生產；

LOOSE FURNITURE SPECIFICATION
活動傢具圖表

PROJECT | 項目名稱	PROJ. # | 項目編號	ISSUE DATE | 發送日期	
Yangon Pan Pacific Hotel, Myanmar 仰光泛太平洋酒店	HK-1410	09 October, 2015	**F-207**

Description 項目說明	Bed Cushion 床上抱枕		
Location 位置	Deluxe Twin & handicap Guestrooms 標準雙床房 及 殘疾雙床房 (All Rooms 所有房間)		
Issue Stage 發送階段	Tender Package 招標階段		
Rev. # 修訂	1st	**Total Page** 總頁碼	4
Revision Date 修改日期	01 December 2015		
DETAIL SPECIFICATION | 詳細內容			
Finish 飾面			
Dimension 尺寸（mm）	寬 (W) 深 (D) 高 (H) 坐高 (SH)	460mm 150mm 460mm	
Qty. 數量	Verify		
Dwg. Ref 圖號			
Manufacturer 生產商			
Order Ref. 訂貨編號			
Supplier 供應商	By Furniture Contractor 由傢俱承建商負責		
Contact 聯繫人			
Phone 電話			
Fax 傳真			
Email 電郵			
Remark(s) 其他	Furniture Contractor should be provided shop drawing to CCD. 廠家須提供施工圖紙給 CCD 批核		

F-207 A

Fabric refer to F-207A.1
布料請見 F-207A.1

Ø 6mm piping fabric refer to F-207A.1
Ø 6mm 管線布料請見 F-207A.1

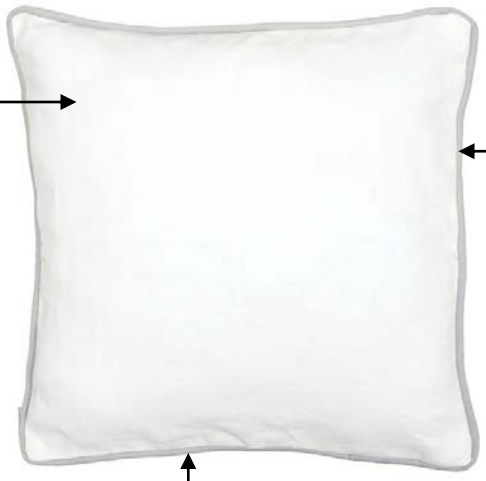

Hidden zipper color to match cushion fabric
隱藏式拉鏈顏色須與抱枕布料配合

- 1 Cushions per bed
- 每床有 1 個抱枕.
- Dacron polyester encased in separate ticking.
- 枕心須有獨立內套.

NOTE (S) | 備註

This drawing is for reference. All dimensions should be verified by the Contractor on site. This should be made in conjunction with the Design's specification and conditions of the contract. This drawing is the property of Cheng Chung Design (HK) Ltd. and is not to be reproduced without the Designer's consent.
圖片只作參考之用承辦商必須以地盤尺寸為准。
必須依設計師所訂樣版及尺寸為准。圖片屬於 CCD 未經准許不得翻印。
1.材料須保證品質並符合大量施工需要；2.承建商應提供實物樣板供設計師認可；
3.承建商必須提前預測材料定貨期事宜；4.如需替換同類其他品牌材料，需承建方提供同類品牌樣品供設計方重新確定；
5.承辦商或制造商必須提供深化圖給設計師作最終確認方可下單或生產；

LOOSE FURNITURE SPECIFICATION
活動傢具圖表

PROJECT | 項目名稱	PROJ. # | 項目編號	ISSUE DATE | 發送日期	
Yangon Pan Pacific Hotel, Myanmar 仰光泛太平洋酒店	HK-1410	09 October, 2015	**F-207**

Description 項目說明	Bed Throw 床上布條		
Location 位置	Deluxe Twin & handicap Guestrooms 標準雙床房 及 殘疾雙床房 (All Rooms 所有房間)		
Issue Stage 發送階段	Tender Package 招標階段		
Rev. # 修訂	1st	**Total Page** 總頁碼	4
Revision Date 修改日期	01 December 2015		
DETAIL SPECIFICATION | 詳細內容			
Finish 飾面			
Dimension 尺寸（mm）	寬 (W) 深 (D) 高 (H) 坐高 (SH)	3180mm 2630mm	
Qty. 數量	Verify		
Dwg. Ref 圖號			
Manufacturer 生產商			
Order Ref. 訂貨編號			
Supplier 供應商	By Furniture Contractor 由傢俱承建商負責		
Contact 聯繫人			
Phone 電話			
Fax 傳真			
Email 電郵			
Remark(s) 其他	Furniture Contractor should be provided shop drawing to CCD. 廠家須提供施工圖紙給 CCD 批核		

F-207 B

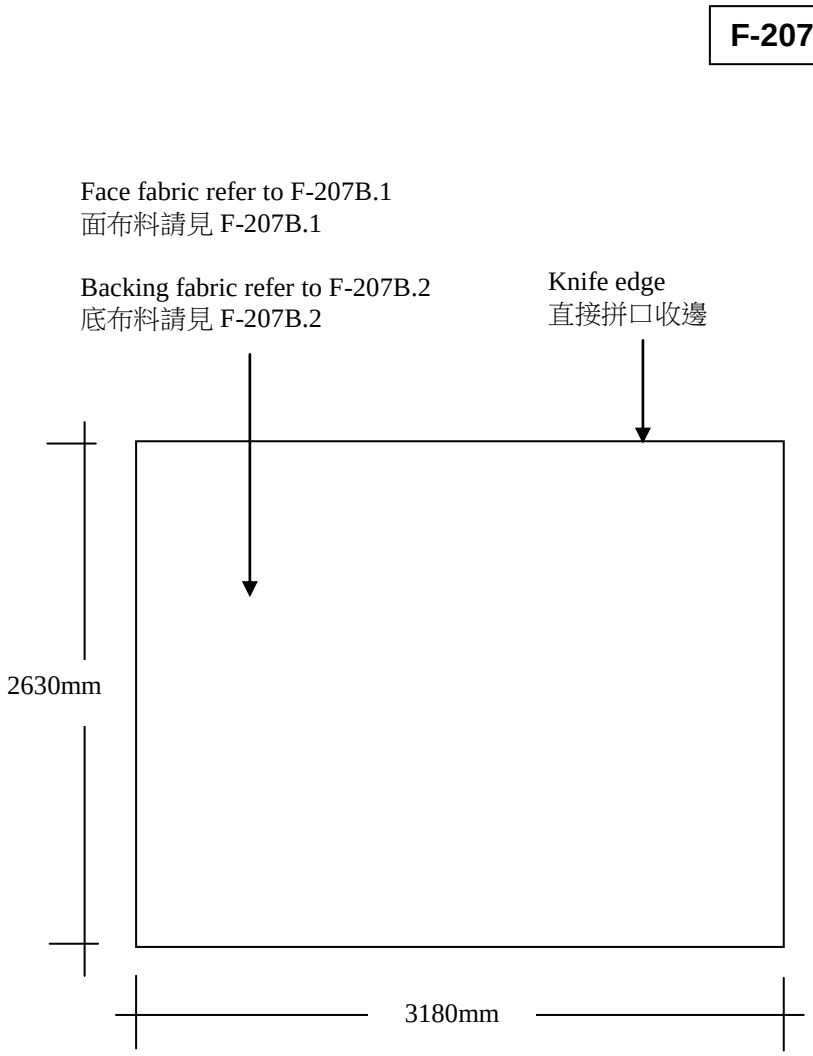

- 1 Bed Throw per bed.
- 每床有 1 件床尾條
- 布條內須有薄綿

NOTE (S) | 備註

This drawing is for reference. All dimensions should be verified by the Contractor on site. This should be made in conjunction with the Design's specification and conditions of the contract. This drawing is the property of Cheng Chung Design (HK) Ltd. and is not to be reproduced without the Designer's consent.
圖片只作參考之用承辦商必須以地盤尺寸為准。
必須依設計師所訂樣版及尺寸為准。圖片屬於 CCD 未經准許不得翻印。
1.材料須保證品質並符合大量施工需要；2.承建商應提供實物樣板供設計師認可；
3.承建商必須提前預測材料定貨期事宜；4.如需替換同類其他品牌材料，需承建方提供同類品牌樣品供設計方重新確定；
5.承辦商或制造商必須提供深化圖給設計師作最終確認方可下單或生產；

LOOSE FURNITURE SPECIFICATION
活動傢具圖表

PROJECT | 項目名稱	PROJ. # | 項目編號	ISSUE DATE | 發送日期	F-208L
Yangon Pan Pacific Hotel, Myanmar 仰光泛太平洋酒店	HK-1410	09 October, 2015	

Description 項目說明	Dressing Mirror with Towel Rack @ Bathroom 梳妝鏡子連毛巾架(衛生間)		
Location 位置	Deluxe King & Deluxe HW Twin Guestrooms 標準大床房及標準雙拼床房 (HR1)		
Issue Stage 發送階段	Tender Package 招標階段		
Rev. # 修訂	1st	**Total Page** 總頁碼	1
Revision Date 修改日期	06 November 2015		
DETAIL SPECIFICATION | 詳細內容			
Finish 飾面			
Dimension 尺寸（mm）	寬 (W) 深 (D) 高 (H) 坐高 (SH)	910mm 320mm 700mm	
Qty. 數量	Verify		
Dwg. Ref 圖號			
Manufacturer 生產商			
Order Ref. 訂貨編號			
Supplier 供應商	By Furniture Contractor 由傢俱承建商負責		
Contact 聯繫人			
Phone 電話			
Fax 傳真			
Email 電郵			
Remark(s) 其他	Furniture Contractor should be provided shop drawing to CCD. 廠家須提供施工圖紙給 CCD 批核		

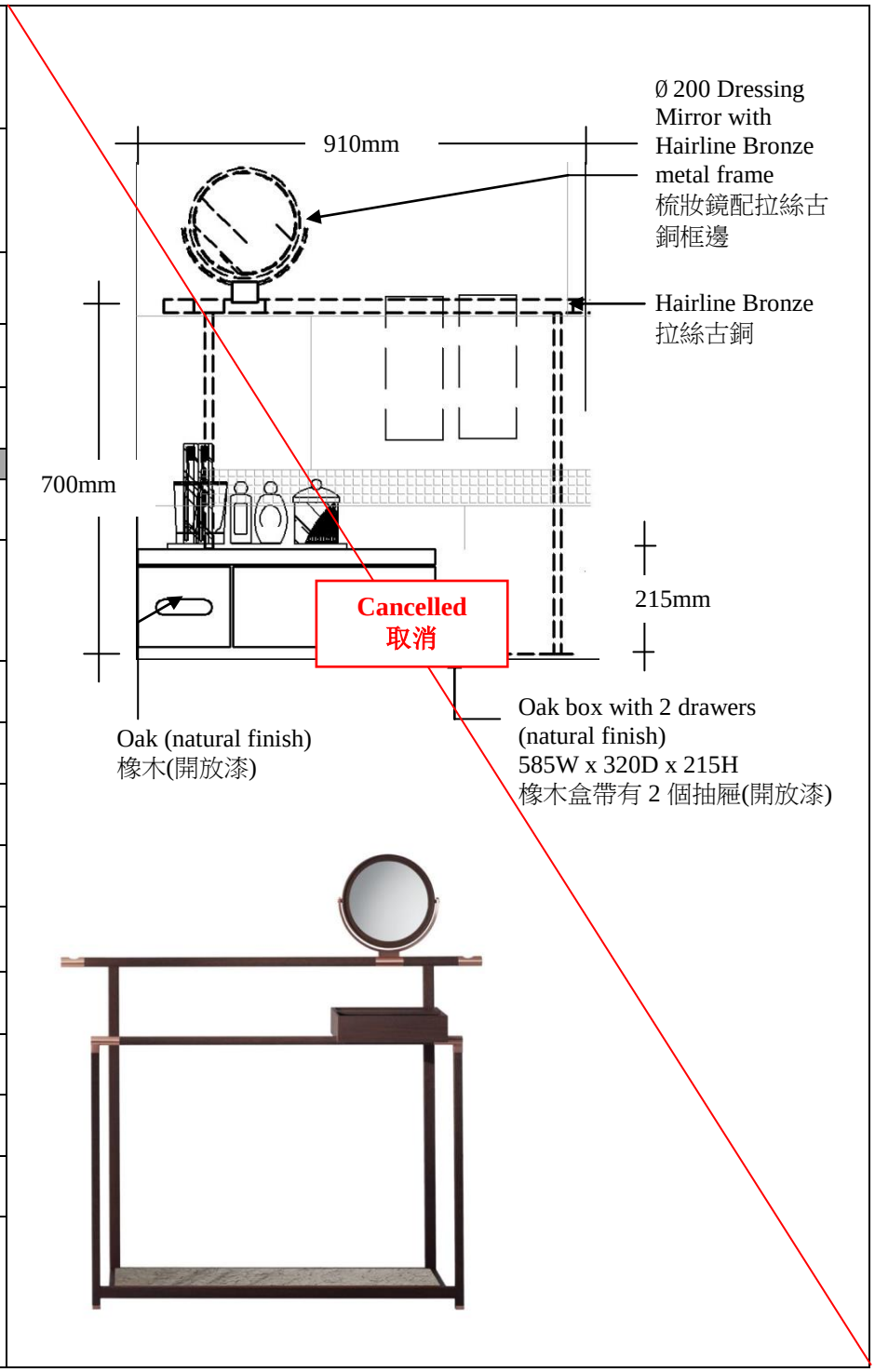

NOTE (S) | 備註

This drawing is for reference. All dimensions should be verified by the Contractor on site. This should be made in conjunction with the Design's specification and conditions of the contract. This drawing is the property of Cheng Chung Design (HK) Ltd. and is not to be reproduced without the Designer's consent.

圖片只作參考之用承辦商必須以地盤尺寸為准。

必須依設計師所訂樣版及尺寸為准。圖片屬於 CCD 未經准許不得翻印。

1.材料須保證品質並符合大量施工需要；2.承建商應提供實物樣板供設計師認可；

3.承建商必須提前預測材料定貨期事宜；4.如需替換同類其他品牌材料，需承建方提供同類品牌樣品供設計方重新確定；

5.承辦商或制造商必須提供深化圖給設計師作最終確認方可下單或生產；

LOOSE FURNITURE SPECIFICATION
活動傢具圖表

PROJECT | 項目名稱	PROJ. # | 項目編號	ISSUE DATE | 發送日期	
Yangon Pan Pacific Hotel, Myanmar 仰光泛太平洋酒店	HK-1410	09 October, 2015	**F-208R**

Description 項目說明	Dressing Mirror with Towel Rack @ Bathroom 梳妝鏡子連毛巾架(衛生間)		
Location 位置	Deluxe King & Deluxe HW Twin Guestrooms 標準大床房及標準雙拼床房 (DT1, DT2)		
Issue Stage 發送階段	Tender Package 招標階段		
Rev. # 修訂 --	**Total Page** 總頁碼	1	
Revision Date 修改日期			
DETAIL SPECIFICATION | 詳細內容			
Finish 飾面			
Dimension 尺寸（mm）	寬 (W) 深 (D) 高 (H) 坐高 (SH)	910mm 320mm 700mm	
Qty. 數量	Verify		
Dwg. Ref 圖號			
Manufacturer 生產商			
Order Ref. 訂貨編號			
Supplier 供應商	By Furniture Contractor 由傢俱承建商負責		
Contact 聯繫人			
Phone 電話			
Fax 傳真			
Email 電郵			
Remark(s) 其他	Furniture Contractor should be provided shop drawing to CCD. 廠家須提供施工圖紙給 CCD 批核		

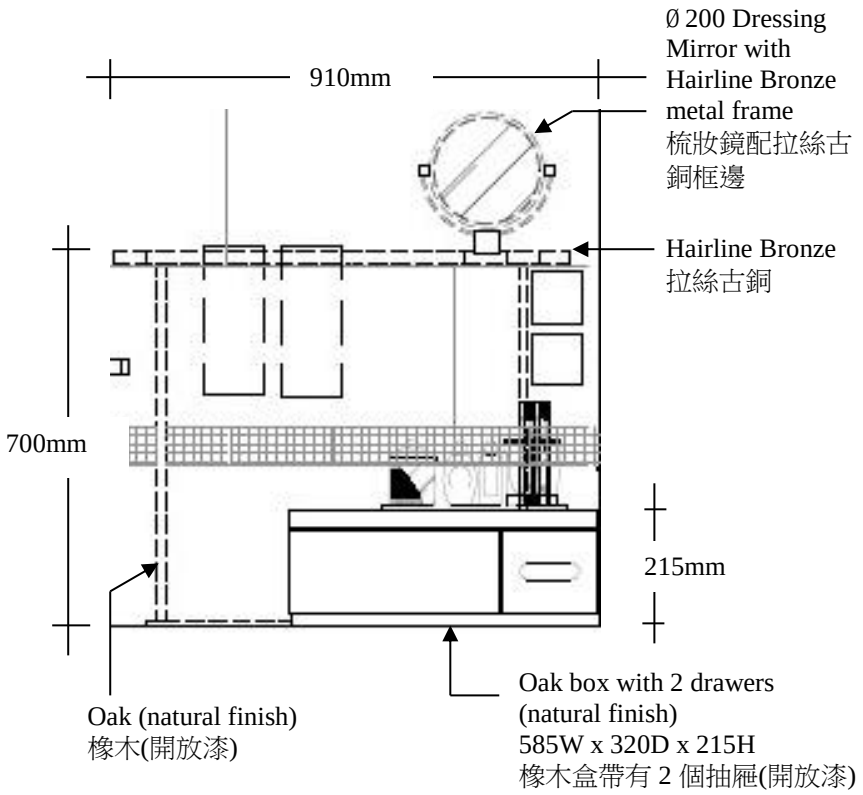

NOTE (S) | 備註

This drawing is for reference. All dimensions should be verified by the Contractor on site. This should be made in conjunction with the Design's specification and conditions of the contract. This drawing is the property of Cheng Chung Design (HK) Ltd. and is not to be reproduced without the Designer's consent.

圖片只作參考之用承辦商必須以地盤尺寸為准。

必須依設計師所訂樣版及尺寸為准。圖片屬於 CCD 未經准許不得翻印。

1.材料須保證品質並符合大量施工需要；2.承建商應提供實物樣板供設計師認可；

3.承建商必須提前預測材料定貨期事宜；4.如需替換同類其他品牌材料，需承建方提供同類品牌樣品供設計方重新確定；

5.承辦商或制造商必須提供深化圖給設計師作最終確認方可下單或生產；

LOOSE FURNITURE SPECIFICATION
活動傢具圖表

PROJECT | 項目名稱	PROJ. # | 項目編號	ISSUE DATE | 發送日期	F-209
Yangon Pan Pacific Hotel, Myanmar 仰光泛太平洋酒店	HK-1410	09 October, 2015	

Description 項目說明	Floor Towel Rack @ Bathroom 地面毛巾架(衛生間)		
Location 位置	Deluxe Twin & handicap Guestrooms 標準雙床房 及 殘疾雙床房 (All Rooms 所有房間)		
Issue Stage 發送階段	Tender Package 招標階段		
Rev. # 修訂		**Total Page** 總頁碼	1
Revision Date 修改日期			
DETAIL SPECIFICATION | 詳細內容			
Finish 飾面			
Dimension 尺寸（mm）	寬 (W) 深 (D) 高 (H) 坐高 (SH)	925mm 300mm 200mm	
Qty. 數量	Verify		
Dwg. Ref 圖號			
Manufacturer 生產商			
Order Ref. 訂貨編號			
Supplier 供應商	By Furniture Contractor 由傢俱承建商負責		
Contact 聯繫人			
Phone 電話			
Fax 傳真			
Email 電郵			
Remark(s) 其他	Furniture Contractor should be provided shop drawing to CCD. 廠家須提供施工圖紙給 CCD 批核		

NOTE (S) | 備註

This drawing is for reference. All dimensions should be verified by the Contractor on site. This should be made in conjunction with the Design's specification and conditions of the contract. This drawing is the property of Cheng Chung Design (HK) Ltd. and is not to be reproduced without the Designer's consent.
圖片只作參考之用承辦商必須以地盤尺寸為准。
必須依設計師所訂樣版及尺寸為准。圖片屬於 CCD 未經准許不得翻印。
1.材料須保證品質並符合大量施工需要；2.承建商應提供實物樣板供設計師認可；
3.承建商必須提前預測材料定貨期事宜；4.如需替換同類其他品牌材料，需承建方提供同類品牌樣品供設計方重新確定；
5.承辦商或制造商必須提供深化圖給設計師作最終確認方可下單或生產；

LOOSE FURNITURE SPECIFICATION
活動傢具圖表

PROJECT | 項目名稱	PROJ. # | 項目編號	ISSUE DATE | 發送日期	
Yangon Pan Pacific Hotel, Myanmar 仰光泛太平洋酒店	HK-1410	09 October, 2015	**F-210**

Description 項目說明	Sofa 沙發		
Location 位置	Deluxe Twin & handicap Guestrooms 標準雙床房 及 殘疾雙床房 (DT2)		
Issue Stage 發送階段	Tender Package 招標階段		
Rev. # 修訂	2nd	**Total Page** 總頁碼	4
Revision Date 修改日期	01 December, 2015		
DETAIL SPECIFICATION | 詳細內容			
Finish 飾面			
Dimension 尺寸（mm）	寬 (W) 深 (D) 高 (H) 坐高 (SH)	1200mm 900mm 760mm 440mm	
Qty. 數量	Verify		
Dwg. Ref 圖號			
Manufacturer 生產商			
Order Ref. 訂貨編號			
Supplier 供應商	By Furniture Contractor 由傢俱承建商負責		
Contact 聯繫人			
Phone 電話			
Fax 傳真			
Email 電郵			
Remark(s) 其他	Furniture Contractor should be provided shop drawing to CCD. 廠家須提供施工圖紙給 CCD 批核		

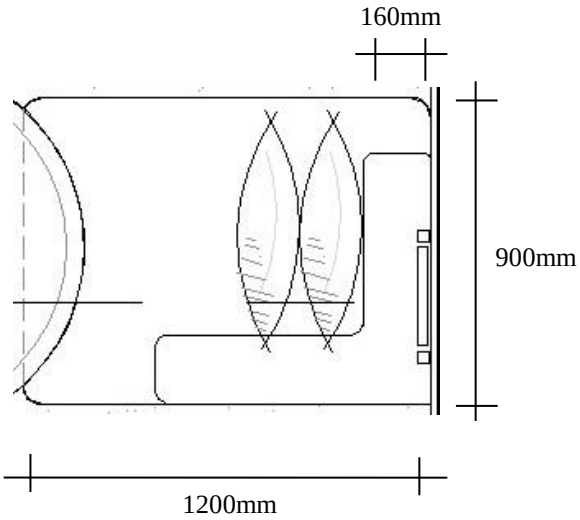

NOTE (S) | 備註

This drawing is for reference. All dimensions should be verified by the Contractor on site. This should be made in conjunction with the Design's specification and conditions of the contract. This drawing is the property of Cheng Chung Design (HK) Ltd. and is not to be reproduced without the Designer's consent.

圖片只作參考之用承辦商必須以地盤尺寸為准。

必須依設計師所訂樣版及尺寸為准。圖片屬於 CCD 未經准許不得翻印。

1.材料須保證品質並符合大量施工需要；2.承建商應提供實物樣板供設計師認可；

3.承建商必須提前預測材料定貨期事宜；4.如需替換同類其他品牌材料，需承建方提供同類品牌樣品供設計方重新確定；

5.承辦商或制造商必須提供深化圖給設計師作最終確認方可下單或生產；

LOOSE FURNITURE SPECIFICATION
活動傢具圖表

PROJECT | 項目名稱	PROJ. # | 項目編號	ISSUE DATE | 發送日期	
Yangon Pan Pacific Hotel, Myanmar 仰光泛太平洋酒店	HK-1410	09 October, 2015	**F-210**

Description 項目說明	Sofa 沙發		
Location 位置	Deluxe Twin & handicap Guestrooms 標準雙床房 及 殘疾雙床房 (DT2)		
Issue Stage 發送階段	Tender Package 招標階段		
Rev. # 修訂	2nd	**Total Page** 總頁碼	4
Revision Date 修改日期	01 December, 2015		
DETAIL SPECIFICATION | 詳細內容			
Finish 飾面			
Dimension 尺寸（mm）	寬 (W) 深 (D) 高 (H) 坐高 (SH)	1200mm 900mm 760mm 440mm	
Qty. 數量	Verify		
Dwg. Ref 圖號			
Manufacturer 生產商			
Order Ref. 訂貨編號			
Supplier 供應商	By Furniture Contractor 由傢俱承建商負責		
Contact 聯繫人			
Phone 電話			
Fax 傳真			
Email 電郵			
Remark(s) 其他	Furniture Contractor should be provided shop drawing to CCD. 廠家須提供施工圖紙給 CCD 批核		

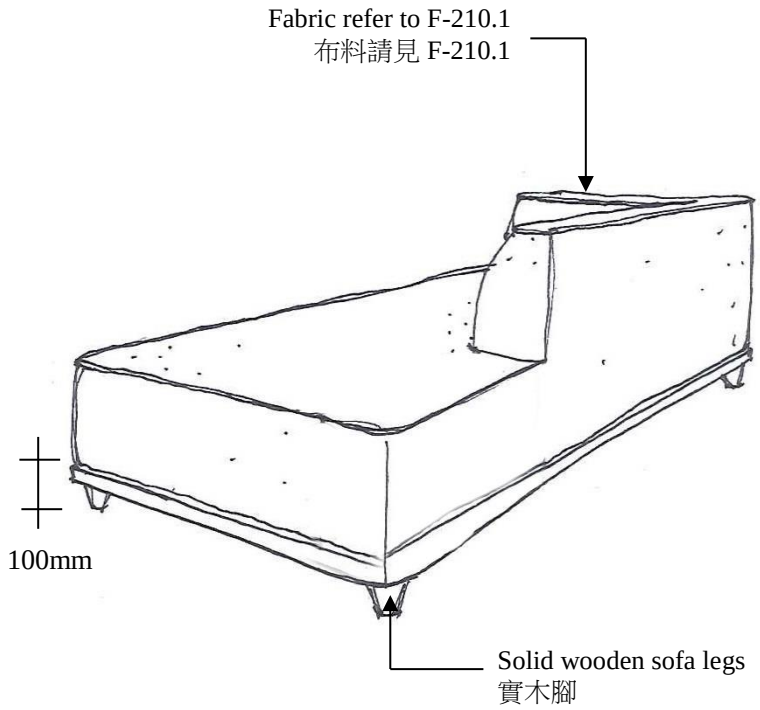

- The images for reference only, please refer to FF plan for sofa shape.
- 圖片只供參考，沙發形狀請查看平面圖.

NOTE (S) | 備註

This drawing is for reference. All dimensions should be verified by the Contractor on site. This should be made in conjunction with the Design's specification and conditions of the contract. This drawing is the property of Cheng Chung Design (HK) Ltd. and is not to be reproduced without the Designer's consent.
圖片只作參考之用承辦商必須以地盤尺寸為准。
必須依設計師所訂樣版及尺寸為准。圖片屬於 CCD 未經准許不得翻印。
1.材料須保證品質並符合大量施工需要；2.承建商應提供實物樣板供設計師認可；
3.承建商必須提前預測材料定貨期事宜；4.如需替換同類其他品牌材料，需承建方提供同類品牌樣品供設計方重新確定；
5.承辦商或制造商必須提供深化圖給設計師作最終確認方可下單或生產；

LOOSE FURNITURE SPECIFICATION
活動傢具圖表

PROJECT | 項目名稱	PROJ. # | 項目編號	ISSUE DATE | 發送日期	F-210
Yangon Pan Pacific Hotel, Myanmar 仰光泛太平洋酒店	HK-1410	09 October, 2015	

Description 項目說明	Sofa Cushion A 沙發抱枕 A		
Location 位置	Deluxe Twin & handicap Guestrooms 標準雙床房 及 殘疾雙床房 (DT2)		
Issue Stage 發送階段	Tender Package 招標階段		
Rev. # 修訂	2nd	**Total Page** 總頁碼	4
Revision Date 修改日期	01 December, 2015		
DETAIL SPECIFICATION | 詳細內容			
Finish 飾面			
Dimension 尺寸（mm）	寬 (W) 深 (D) 高 (H) 坐高 (SH)	500mm 150mm 500mm	
Qty. 數量	1 * Verify		
Dwg. Ref 圖號			
Manufacturer 生產商			
Order Ref. 訂貨編號			
Supplier 供應商	By Furniture Contractor 由傢俱承建商負責		
Contact 聯繫人			
Phone 電話			
Fax 傳真			
Email 電郵			
Remark(s) 其他	Furniture Contractor should be provided shop drawing to CCD. 廠家須提供施工圖紙給 CCD 批核		

F-210 A

Fabric refer to F-210A.1
布料請見 F-210A.1

Ø 6mm piping fabric refer to F-210A.2
Ø 6mm 管線布料請見 F-210A.2

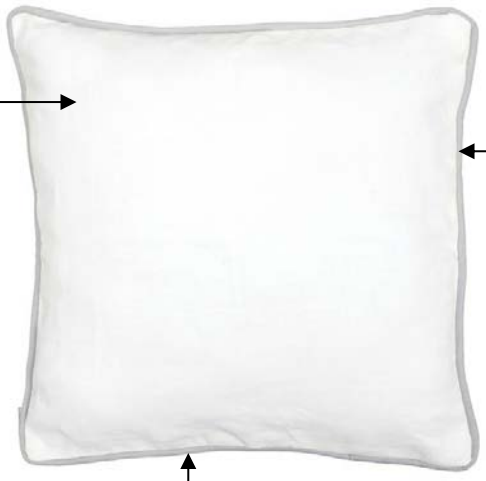

Hidden zipper color to match cushion fabric
隱藏式拉鏈顏色須與抱枕布料配合

- 1 Cushion per sofa.
- 每沙發有 1 個抱枕.
- Individual fabric pillowcase is needed of cushion insert.
- 枕芯須有獨立內套.

NOTE (S) | 備註

This drawing is for reference. All dimensions should be verified by the Contractor on site. This should be made in conjunction with the Design's specification and conditions of the contract. This drawing is the property of Cheng Chung Design (HK) Ltd. and is not to be reproduced without the Designer's consent.
圖片只作參考之用承辦商必須以地盤尺寸為准。
必須依設計師所訂樣版及尺寸為准。圖片屬於 CCD 未經准許不得翻印。
1.材料須保證品質並符合大量施工需要；2.承建商應提供實物樣板供設計師認可；
3.承建商必須提前預測材料定貨期事宜；4.如需替換同類其他品牌材料，需承建方提供同類品牌樣品供設計方重新確定；
5.承辦商或制造商必須提供深化圖給設計師作最終確認方可下單或生產；

LOOSE FURNITURE SPECIFICATION
活動傢具圖表

PROJECT | 項目名稱	PROJ. # | 項目編號	ISSUE DATE | 發送日期	
Yangon Pan Pacific Hotel, Myanmar 仰光泛太平洋酒店	HK-1410	09 October, 2015	**F-210**

Description 項目說明	Sofa Cushion B 沙發抱枕 B		
Location 位置	Deluxe Twin & handicap Guestrooms 標準雙床房 及 殘疾雙床房 (DT2)		
Issue Stage 發送階段	Tender Package 招標階段		
Rev. # 修訂	2nd	**Total Page** 總頁碼	4
Revision Date 修改日期	01 December, 2015		
DETAIL SPECIFICATION | 詳細內容			
Finish 飾面			
Dimension 尺寸（mm）	寬 (W) 深 (D) 高 (H) 坐高 (SH)	500mm 150mm 500mm	
Qty. 數量	1 * Verify		
Dwg. Ref 圖號			
Manufacturer 生產商			
Order Ref. 訂貨編號			
Supplier 供應商	By Furniture Contractor 由傢俱承建商負責		
Contact 聯繫人			
Phone 電話			
Fax 傳真			
Email 電郵			
Remark(s) 其他	Furniture Contractor should be provided shop drawing to CCD. 廠家須提供施工圖紙給 CCD 批核		

F-210 B

Fabric refer to F-210B.1
布料請見 F-210B.1

Ø 6mm piping fabric refer to F-210B.2
Ø 6mm 管線布料請見 F-210B.2

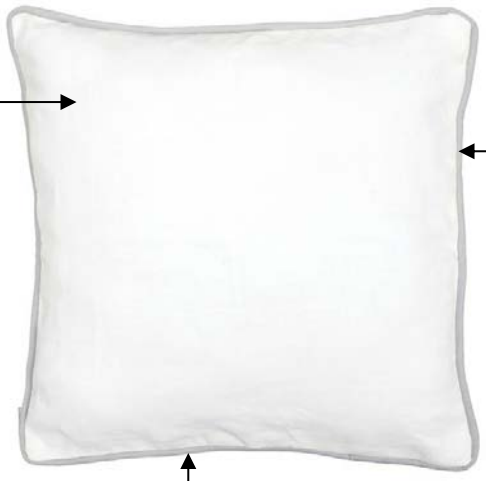

Hidden zipper color to match cushion fabric
隱藏式拉鏈顏色須與抱枕布料配合

- 1 Cushion per sofa.
- 每沙發有 1 個抱枕.
- Individual fabric pillowcase is needed of cushion insert.
- 枕芯須有獨立內套.

NOTE (S) | 備註

This drawing is for reference. All dimensions should be verified by the Contractor on site. This should be made in conjunction with the Design's specification and conditions of the contract. This drawing is the property of Cheng Chung Design (HK) Ltd. and is not to be reproduced without the Designer's consent.
圖片只作參考之用承辦商必須以地盤尺寸為准。
必須依設計師所訂樣版及尺寸為准。圖片屬於 CCD 未經准許不得翻印。
1.材料須保證品質並符合大量施工需要；2.承建商應提供實物樣板供設計師認可；
3.承建商必須提前預測材料定貨期事宜；4.如需替換同類其他品牌材料，需承建方提供同類品牌樣品供設計方重新確定；
5.承辦商或制造商必須提供深化圖給設計師作最終確認方可下單或生產；

LOOSE FURNITURE SPECIFICATION
活動傢具圖表

CCD
ChengChung Design

PROJECT | 項目名稱	PROJ. # | 項目編號	ISSUE DATE | 發送日期	
Yangon Pan Pacific Hotel, Myanmar 仰光泛太平洋酒店	HK-1410	09 October, 2015	**F-211**

Description 項目說明	Armchair 扶手椅		
Location 位置	Deluxe Twin & handicap Guestrooms 標準雙床房 及 殘疾雙床房 (DT2)		
Issue Stage 發送階段	Tender Package 招標階段		
Rev. # 修訂	1st	**Total Page** 總頁碼	2
Revision Date 修改日期	06 November 2015		
DETAIL SPECIFICATION | 詳細內容			
Finish 飾面			
Dimension 尺寸（mm）	寬 (W) 深 (D) 高 (H) 坐高 (SH)	710mm 730mm 815mm 440mm	
Qty. 數量	Verify		
Dwg. Ref 圖號			
Manufacturer 生產商			
Order Ref. 訂貨編號			
Supplier 供應商	By Furniture Contractor 由傢俱承建商負責		
Contact 聯繫人			
Phone 電話			
Fax 傳真			
Email 電郵			
Remark(s) 其他	Furniture Contractor should be provided shop drawing to CCD. 廠家須提供施工圖紙給 CCD 批核		

NOTE (S) | 備註

This drawing is for reference. All dimensions should be verified by the Contractor on site. This should be made in conjunction with the Design's specification and conditions of the contract. This drawing is the property of Cheng Chung Design (HK) Ltd. and is not to be reproduced without the Designer's consent.
圖片只作參考之用承辦商必須以地盤尺寸為准。
必須依設計師所訂樣版及尺寸為准。圖片屬於 CCD 未經准許不得翻印。
1.材料須保證品質並符合大量施工需要；2.承建商應提供實物樣板供設計師認可；
3.承建商必須提前預測材料定貨期事宜；4.如需替換同類其他品牌材料，需承建方提供同類品牌樣品供設計方重新確定；
5.承辦商或制造商必須提供深化圖給設計師作最終確認方可下單或生產；

LOOSE FURNITURE SPECIFICATION
活動傢具圖表

PROJECT | 項目名稱	PROJ. # | 項目編號	ISSUE DATE | 發送日期	
Yangon Pan Pacific Hotel, Myanmar 仰光泛太平洋酒店	HK-1410	09 October, 2015	**F-211**

Description 項目說明	Armchair Cushion 扶手椅抱枕		
Location 位置	Deluxe Twin & handicap Guestrooms 標準雙床房 及 殘疾雙床房 (DT2)		
Issue Stage 發送階段	Tender Package 招標階段		
Rev. # 修訂	1st	**Total Page** 總頁碼	2
Revision Date 修改日期	06 November 2015		
DETAIL SPECIFICATION | 詳細內容			
Finish 飾面			
Dimension 尺寸（mm）	寬 (W) 深 (D) 高 (H) 坐高 (SH)	500mm 150mm 500mm	
Qty. 數量	Verify		
Dwg. Ref 圖號			
Manufacturer 生產商			
Order Ref. 訂貨編號			
Supplier 供應商	By Furniture Contractor 由傢俱承建商負責		
Contact 聯繫人			
Phone 電話			
Fax 傳真			
Email 電郵			
Remark(s) 其他	Furniture Contractor should be provided shop drawing to CCD. 廠家須提供施工圖紙給 CCD 批核		

F-211 A

Fabric refer to F-211A.1
布料請見 F-211A.1

Ø 6mm piping fabric refer to F-211A.2
Ø 6mm 管線布料請見 F-211A.2

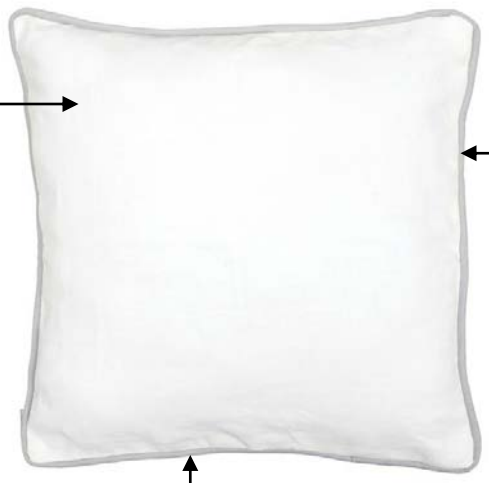

Hidden zipper color to match cushion fabric
隱藏式拉鏈顏色須與抱枕布料配合

- 1 Cushions per armchair.
- 每夫手椅有 1 個抱枕.
- Individual fabric pillowcase is needed of cushion insert.
- 枕芯須有獨立內套.

NOTE (S) | 備註

This drawing is for reference. All dimensions should be verified by the Contractor on site. This should be made in conjunction with the Design's specification and conditions of the contract. This drawing is the property of Cheng Chung Design (HK) Ltd. and is not to be reproduced without the Designer's consent.
圖片只作參考之用承辦商必須以地盤尺寸為准。
必須依設計師所訂樣版及尺寸為准。圖片屬於 CCD 未經准許不得翻印。
1.材料須保證品質並符合大量施工需要；2.承建商應提供實物樣板供設計師認可；
3.承建商必須提前預測材料定貨期事宜；4.如需替換同類其他品牌材料，需承建方提供同類品牌樣品供設計方重新確定；
5.承辦商或制造商必須提供深化圖給設計師作最終確認方可下單或生產；